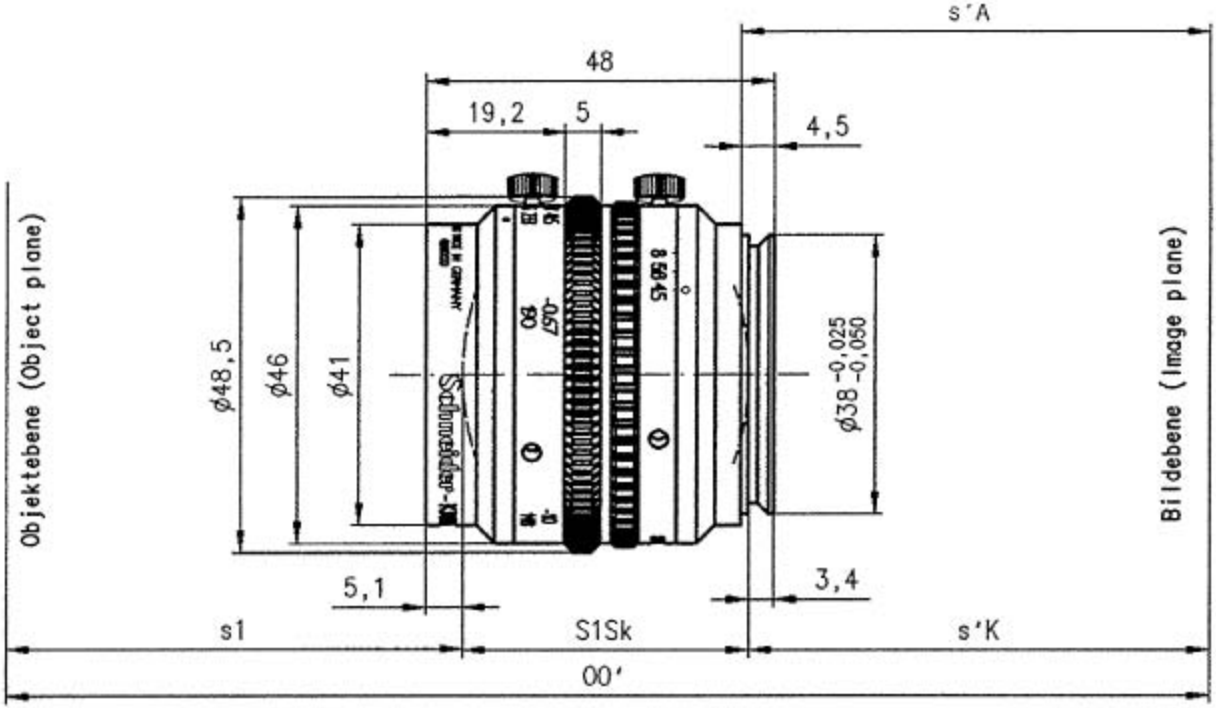

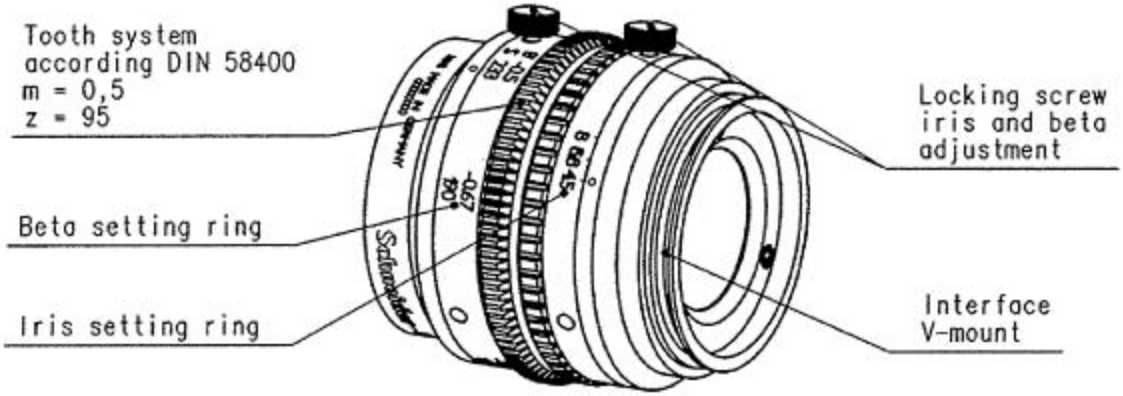

MACRO VARON 4,5/85-0001 CAS